Netolerované rozměry délek ISO 2768-mK	
Rozsah [mm]	Úchylky [mm]
od 2000 do 4000	±2
od 1000 do 2000	±1,2
od 400 do 1000	±0,8
od 120 do 400	±0,5
od 30 do 120	±0,3
od 6 do 30	±0,2
od 0,5 do 6	±0,1

Netolerované rozměry úhlů ISO 2768-mK	
Délka odvěsny [mm]	Úchylky [°]
přes 400	±0°5'
od 120 do 400	±0°10'
od 50 do 120	±0°20'
od 10 do 50	±0°30'
do 10	±1°

Ra 6,3

A-A (1 : 5)

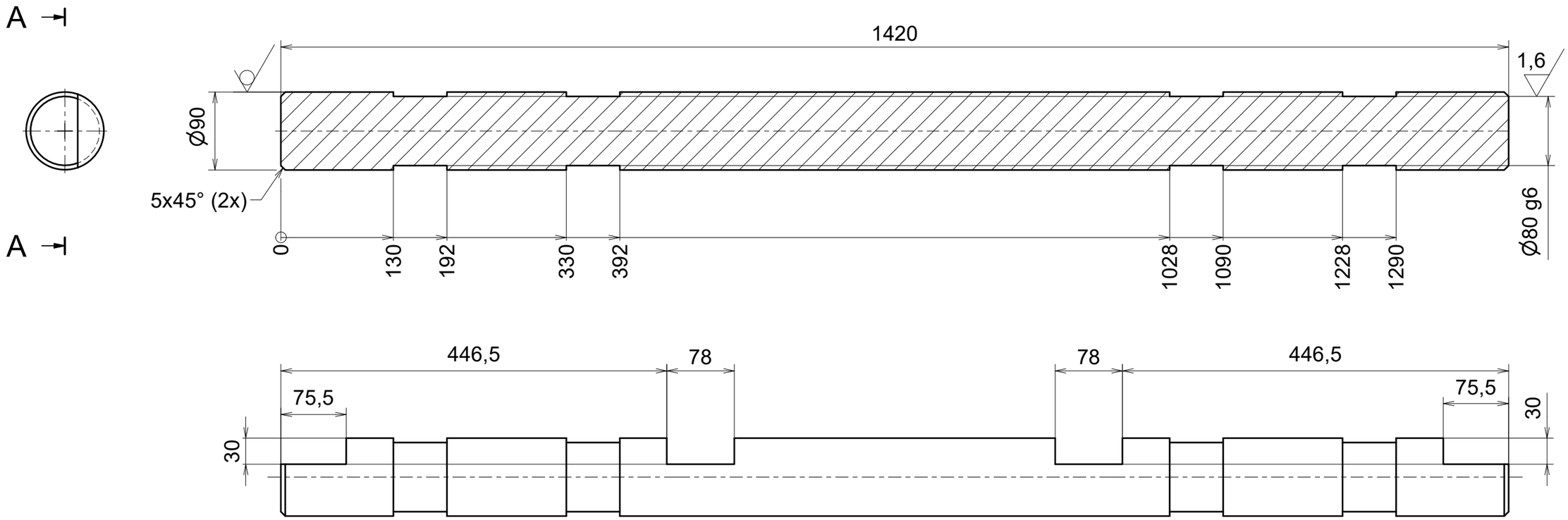

(1 : 10)

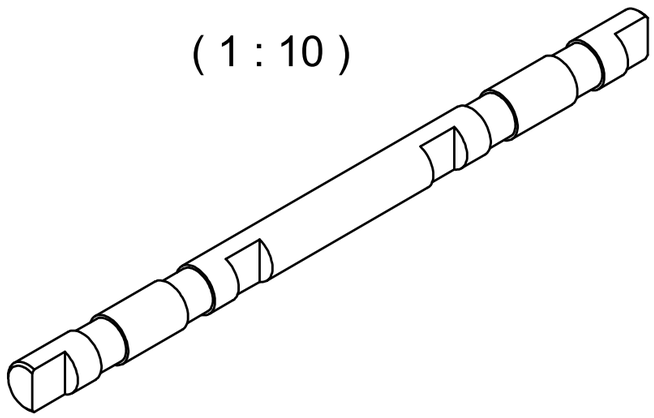

ODJEHLIT

Materiál: / Material:	1.0570 / S355J2G3
Hmotnost (kg): / Mass (kg):	22,4
Povrchová úprava: / Surface treatment:	Bez povrchové úpravy
Název: / Title:	HŘÍDEL
Číslo výkresu: / Drawing No.:	TaO-00139
Revize: / Revision:	00
Navrhl: / Designed:	Dalibor Kunc správce
Datum: / Date:	02.12.2025
Schválil: / Approved:	Dalibor Kunc
Datum: / Date:	22.01.2026
Přesnost: / Precision:	ISO 2768 - **mK**
Tolerance: / Tolerance:	ISO 8015
Měřítko: / Scale:	1 : 5
List: / Sh.:	1 / 1
Formát: / Format:	A3

Štěpánská 34
110 00 Praha 1 www.ice.cz

Tato technická dokumentace je duševním vlastnictvím firmy ICE Industrial Services a.s.. Bez souhlasu vlastníka nesmí být kopírována, publikována ani poskytnuta třetí osobě.

This technical documentation is the intellectual property of the company ICE Industrial Services a.s.. Copying, publishing or disclosure to third parties without the expressed permission of the owner is forbidden.

REV.	POPIS / DESCRIPTION	SCHVALIL / APPROVED	DATUM / DATE